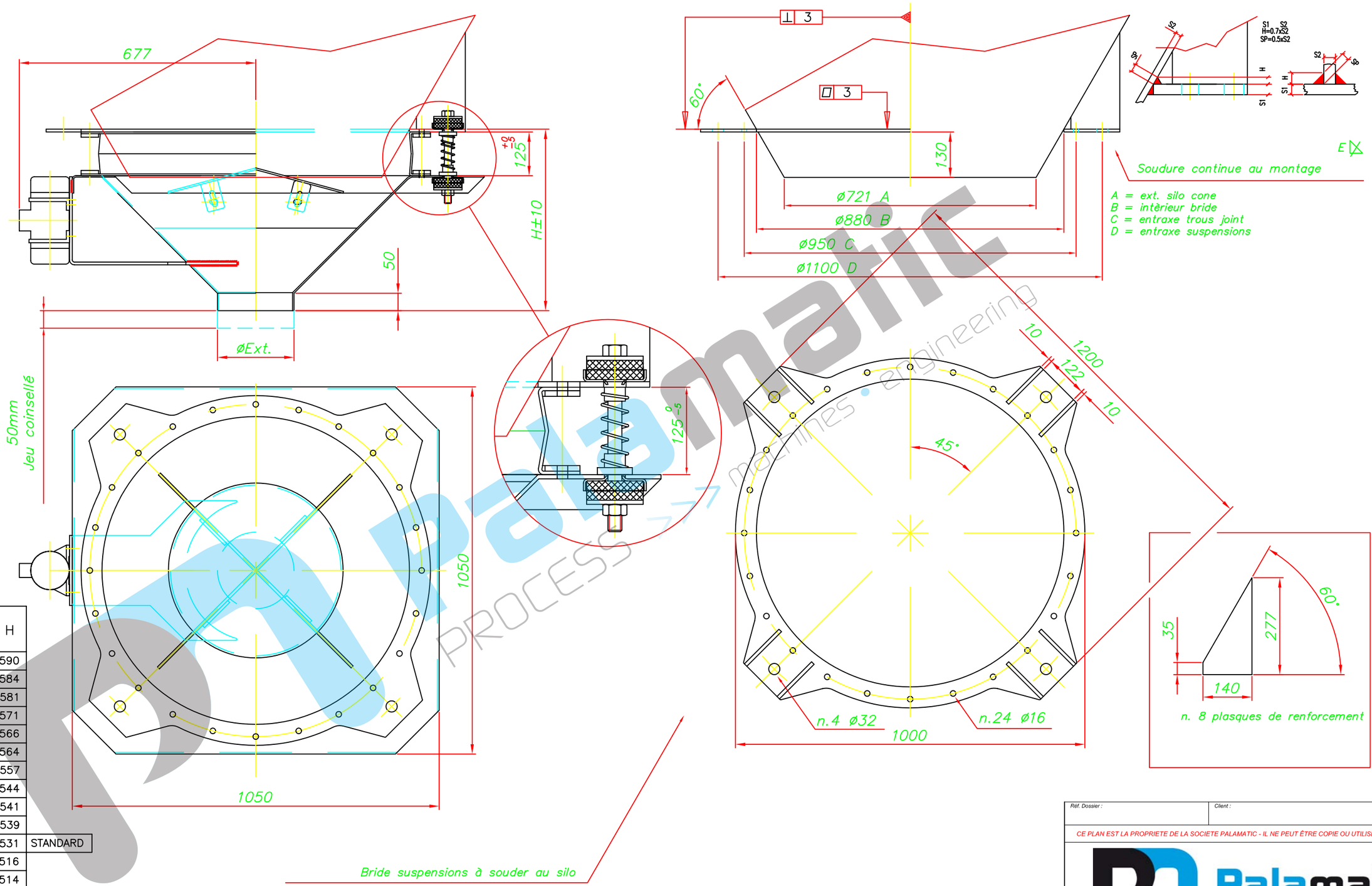

ø Ext.	H	
102	590	
114	584	
120	581	
139	571	
150	566	
154	564	
168	557	
193	544	
200	541	
204	539	
219	531	STANDARD
250	516	
254	514	
273	504	
300	491	
304	489	
323	479	

Réf. Dossier :

Client :

CE PLAN EST LA PROPRIETE DE LA SOCIETE PALAMATIC - IL NE PEUT ÊTRE COPIE OU UTILISE SANS AUTORISATION

Palamatic PROCESS >>> machines • engineering
Tél. : (33) 02.99.86.06.22
Fax : (33) 02.99.86.08.10
E-mail : be@palamatic.fr

Désignation : Plan d'ensemble

Système : Fond Vibrant DN90

Dessiné par : LOUIS

Format : A3 | Echelle : 1:11 | N° Plan : 090 | Révision : 0 | 1/1